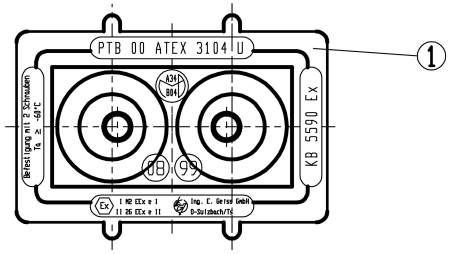

Anschlußbild

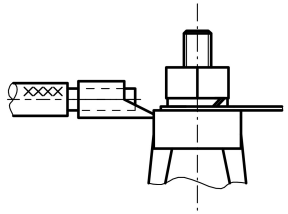

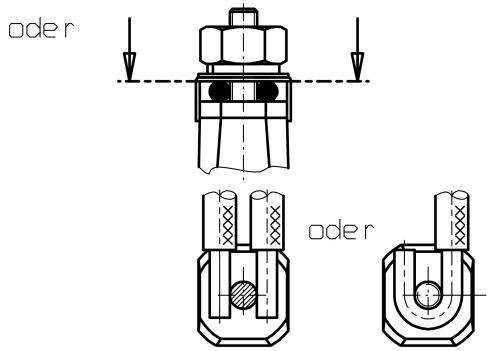

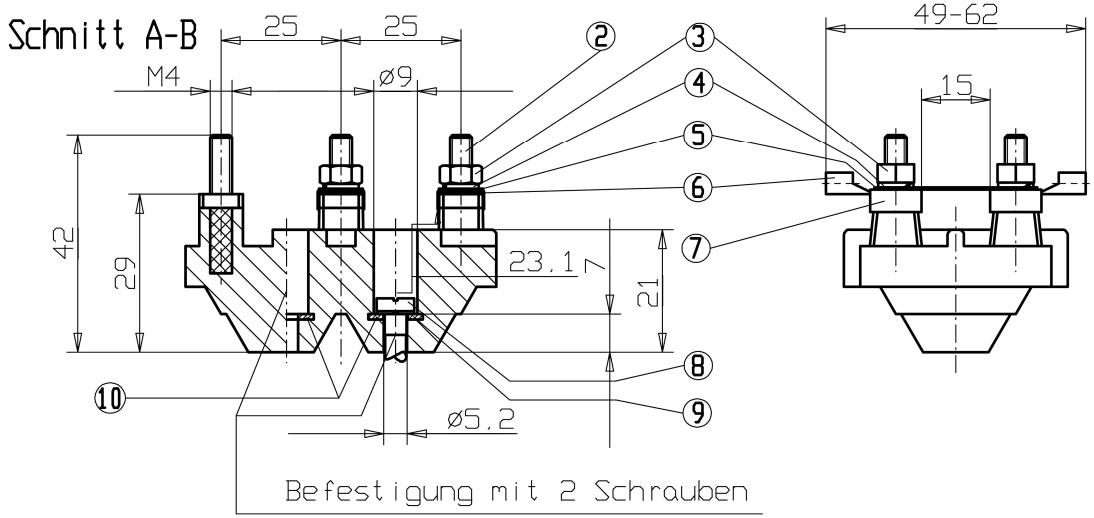

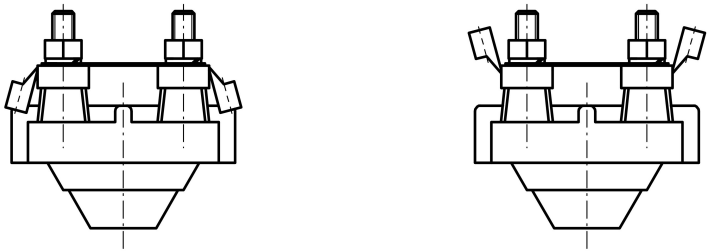

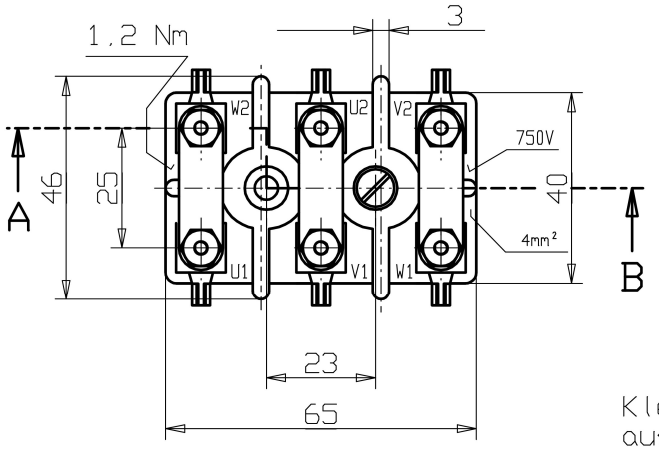

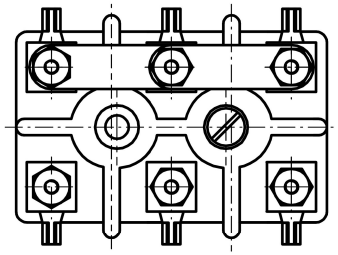

Klemmenbezeichnung (U1,V1...)
auswechselbar
Wegfall einzelner Bolzen

Ing. Erich Geiss GmbH & Co.KG
Elektrotechn. Fabrik

D-Sulzbach/Ts. ,den 15.03.00

Kunde						Maßstab	
						Werkstoff	
					Datum	Name	Benennung
				Gez.	14.12.98	A. Müller	**KB 5590Ex-5,2**
				Gepr			
				Norm			
				Ing. Erich Geiss GmbH & Co.KG Elektrotechn. Fabrik Tel 06196-75137 Fax 06196-75140			Zeichnungsnummer 98.161.00 / Blatt Bl.
Zust	Änderung	Datum	Name				Ersatz f. / Ersetzt d.